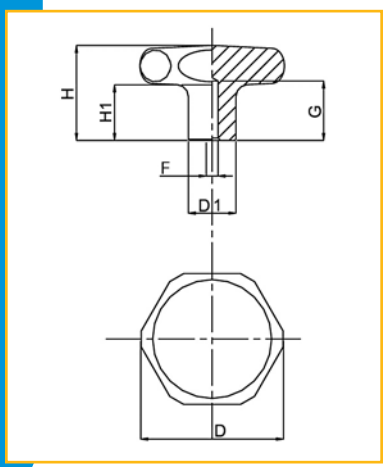

Bouton

CODE	DESIGNATION	DIMENSIONS					
		D	D1	H	H1	G	F
MA-30000/40	BOUTON D40 D5	40	14	25	12,5	18	5
MA-30010/50	BOUTON D50 D5	50	18	32	17,5	21	5
MA-30020/60	BOUTON D60 D5	60	20	40	20	25	5
MA-30030/65	BOUTON D65 D5	65	20	40	20	25	5

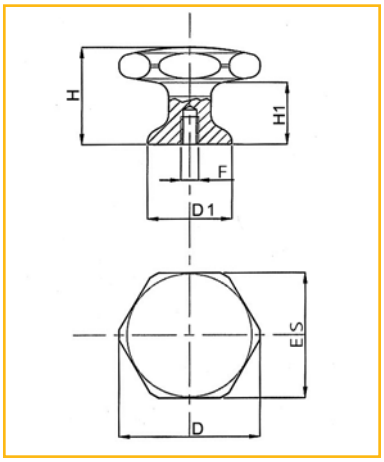

CODE	DESIGNATION	DIMENSIONS					
		D	D1	ES	F	H	H1
MA-30010E/33SL24	BOUTON D33 M5	33	19	30	M5	24	13
MA-30020E/40SL28	BOUTON D40 M5	40	24	36	M5	28	16
MA-30030E/50SL30	BOUTON D50 M5	50	24	46	M5	30	16

Matière

Acier inox AISI 304 (316 sur demande)
surface polie.

Note

Bouton sans cavité, particulièrement adapté aux applications destinées aux industries pharmaceutiques, chimiques et alimentaires.