V3RA/MRE Volant à trois branches

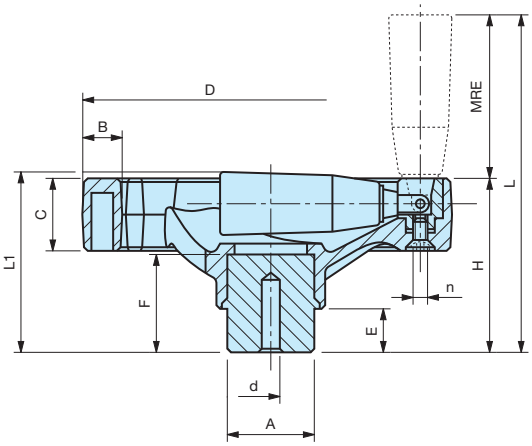

Moyeu en acier zingué.
Poignée tournante rabattable à déclic.

Code	Référence	D	H	L	L_1	C	B	A	d	E	F	MRE	n	Poids gr.
6361005	**V3RA/100-MRE**	100	46	100	50	20	15	24	4	12	24	21x54	M 4	205
6361010	**V3RA/125-MRE**	125	51	105	54	24	17	24	6	12	28	21x54	M 4	277
6361015	**V3RA/160-MRE**	160	61	135	65	28	20	32	6	15	31	23x74	M 5	503
6361020	**V3RA/200-MRE**	200	74	168	79	32	24	40	6	15	40	26x94	M 6	935

NOTE : Le moyeu affleurant permet tout type d'usinage traversant.
Alésage borgne d'origine pouvant être usiné à la mesure désirée.
Possibilité de fournir, selon la quantité, les volants avec moyeux usinés à vos mesures.
Le fonctionnement avec poignée tournante rabattable est conseillé si l'on doit replier la poignée en position de repos pour des raisons d'encombrement ou de sécurité.
Couleurs sur demande.

Matière : Plastique polyamide avec fibre de verre, surface mate.

MODÈLE DÉPOSÉ

SHA Volant plein

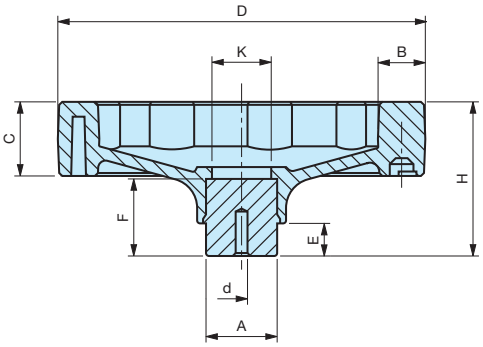

Moyeu en acier zingué.

Code	Référence	D	H	C	B	A	d	E	F	K	Poids gr.
6379005	**SHA/100**	100	46	20	15	24	4	12	24	18	174
6379010	**SHA/125**	125	51	24	17	24	6	12	28	20	248
6379015	**SHA/160**	160	61	28	20	32	6	15	31	30	460
6379020	**SHA/200**	200	74	32	24	40	6	15	40	35	863

NOTE : Le moyeu affleurant permet tout type d'usinage traversant.
Alésage borgne d'origine pouvant être usiné à la mesure désirée.
Possibilité de fournir, selon la quantité, les volants avec moyeux usinés à vos mesures.
Couleurs sur demande.

Matière : Plastique polyamide avec fibre de verre, surface mate.

MODÈLE DÉPOSÉ